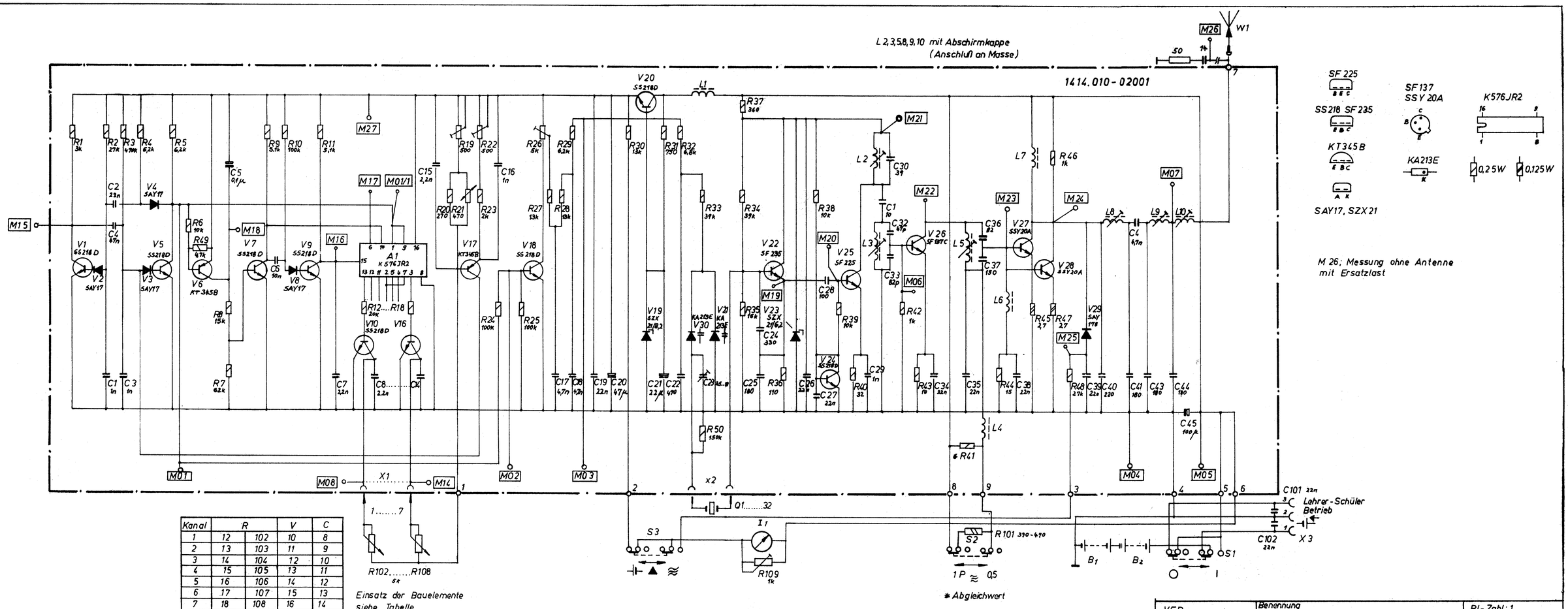
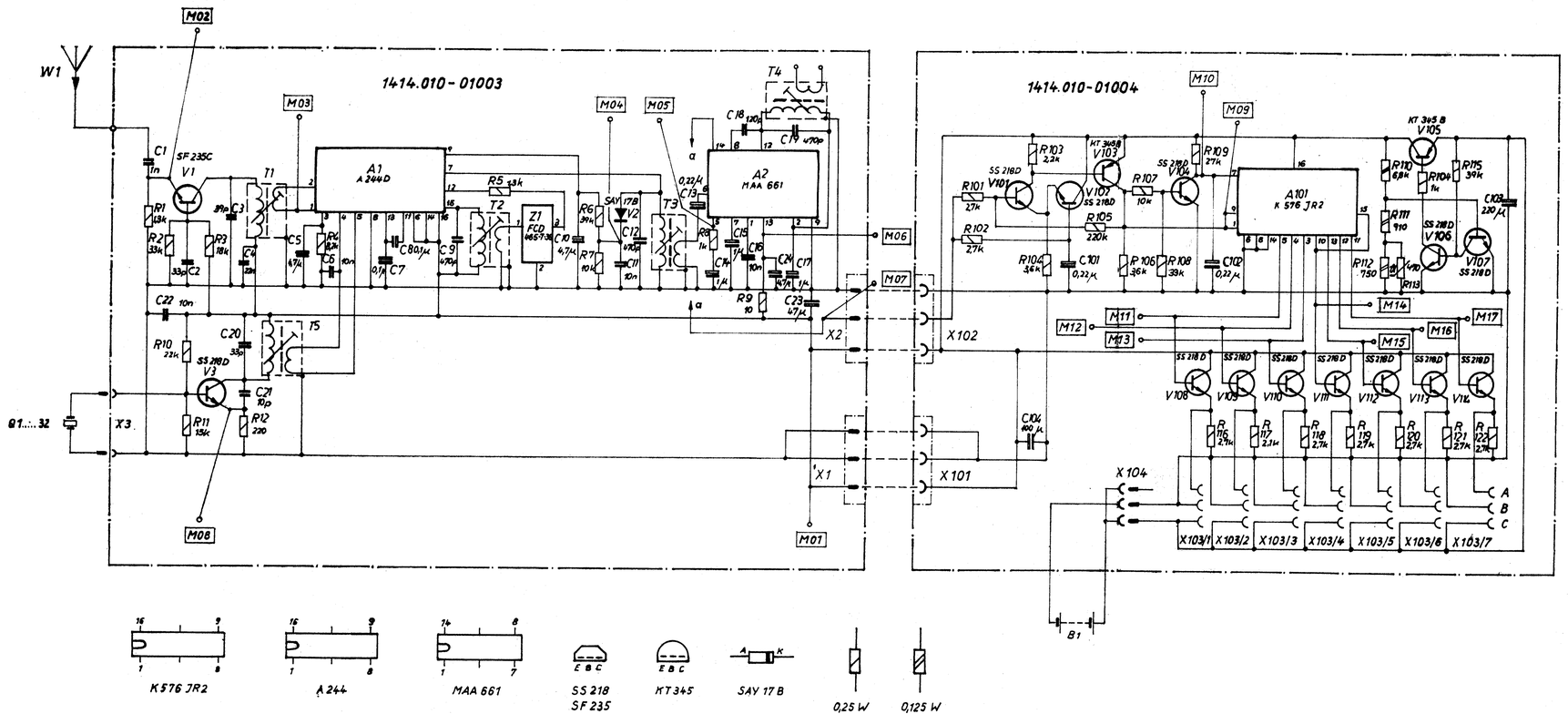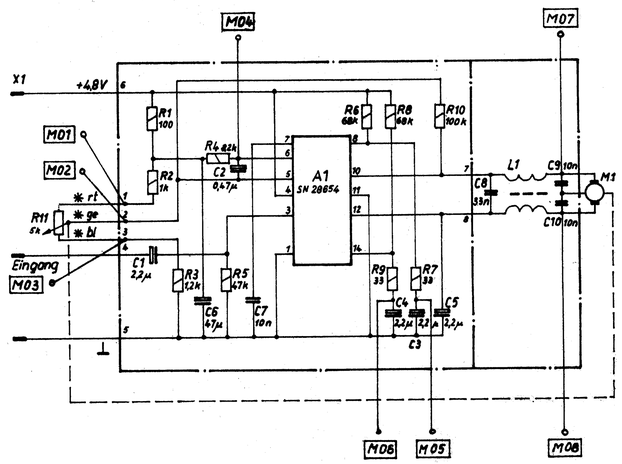
Kanal	R		V	C
1	12	102	10	8
2	13	103	11	9
3	14	104	12	10
4	15	105	13	11
5	16	106	14	12
6	17	107	15	13
7	18	108	16	14