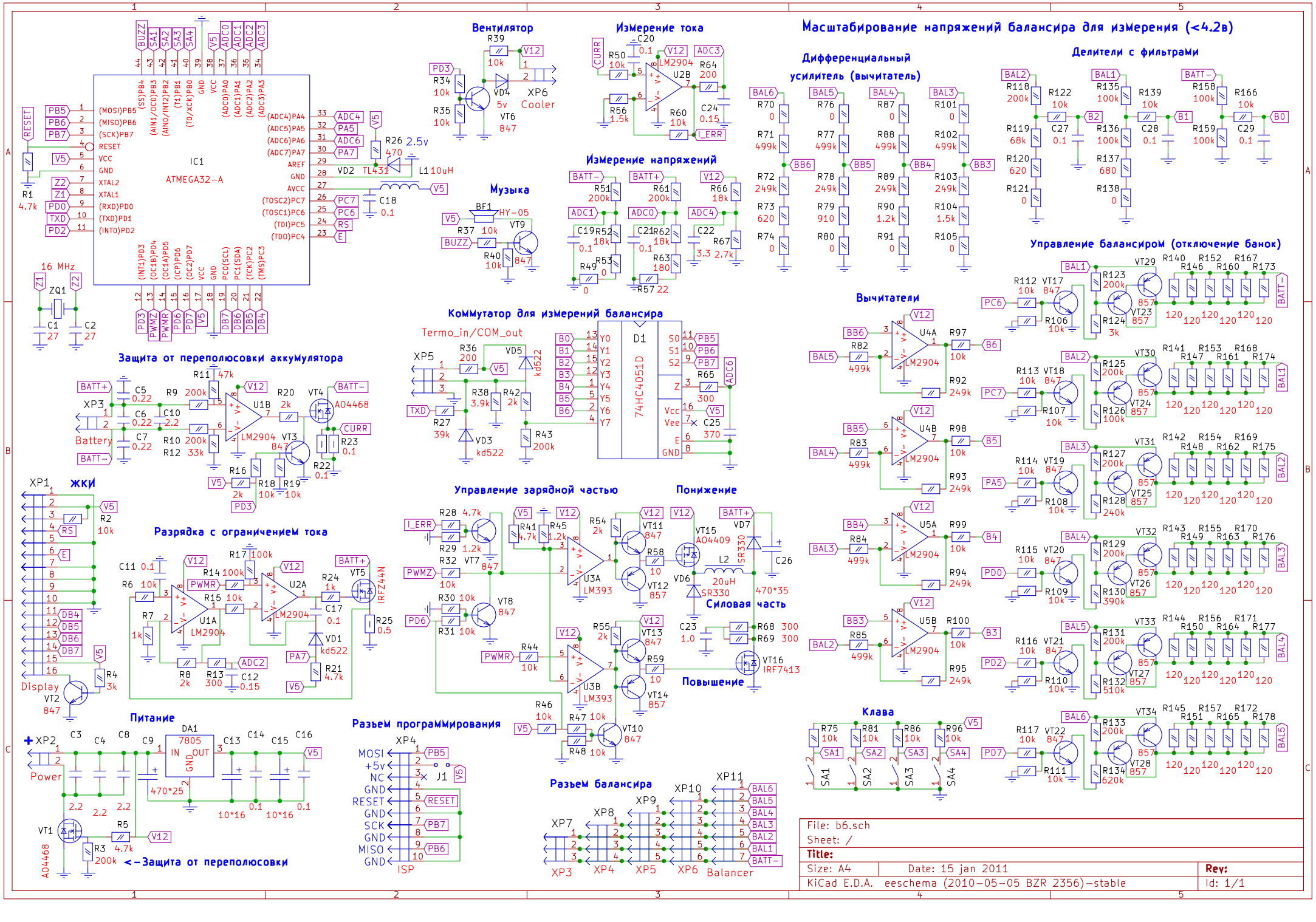
IC1
ATMEGA32-A
Вентилятор
Cooler
Измерение тока
Измерение напряжений
Музыка
Масштабирование напряжений балансира для измерения (<4.2в)
Дифференциальный усилитель (вычитатель)
Делители с фильтрами
Управление балансиром (отключение банок)
Вычитатели
Коммутатор для измерений балансира
74HC4051D
Защита от переполюсовки аккумулятора
ЖКИ
Разрядка с ограничением тока
Управление зарядной частью
Понижение
Силовая часть
Повышение
Клава
Питание
Разъем программирования
ISP
Разъем балансира
Balancer
<-Защита от переполюсовки
File: b6.sch
Sheet: /
Title:
Size: A4
Date: 15 jan 2011
Rev:
KiCad E.D.A. eeschema (2010-05-05 BZR 2356)-stable
Id: 1/1