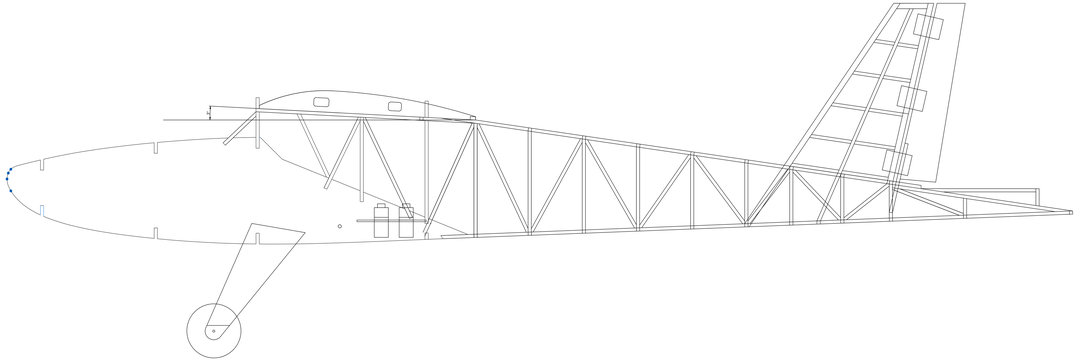

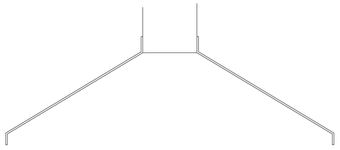

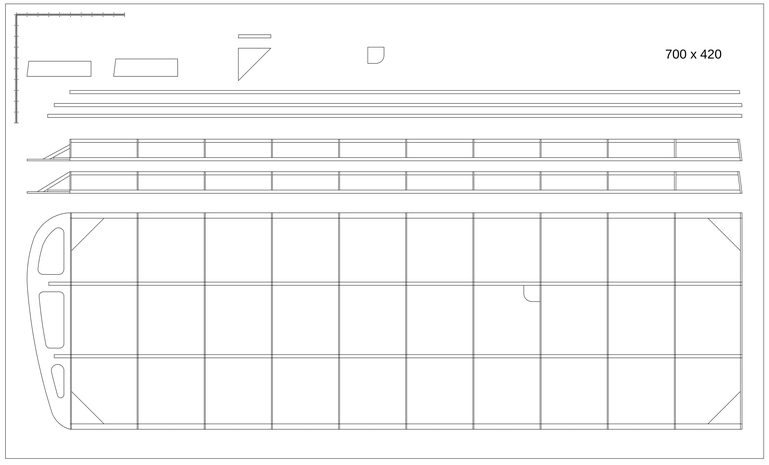
700 x 420

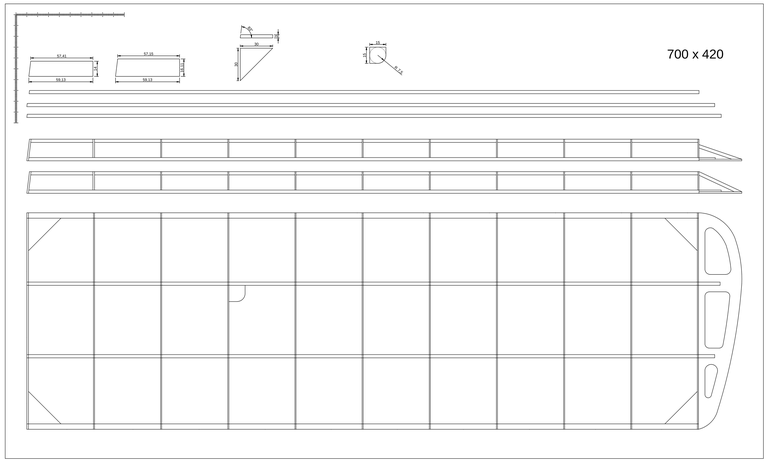
700 x 420

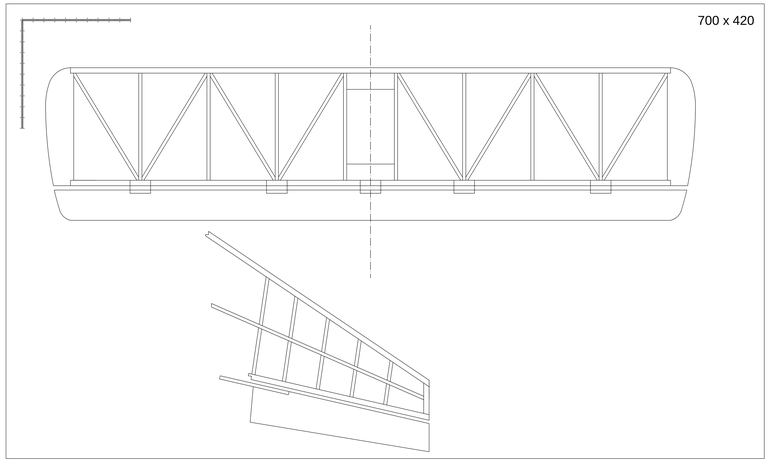
700 x 420

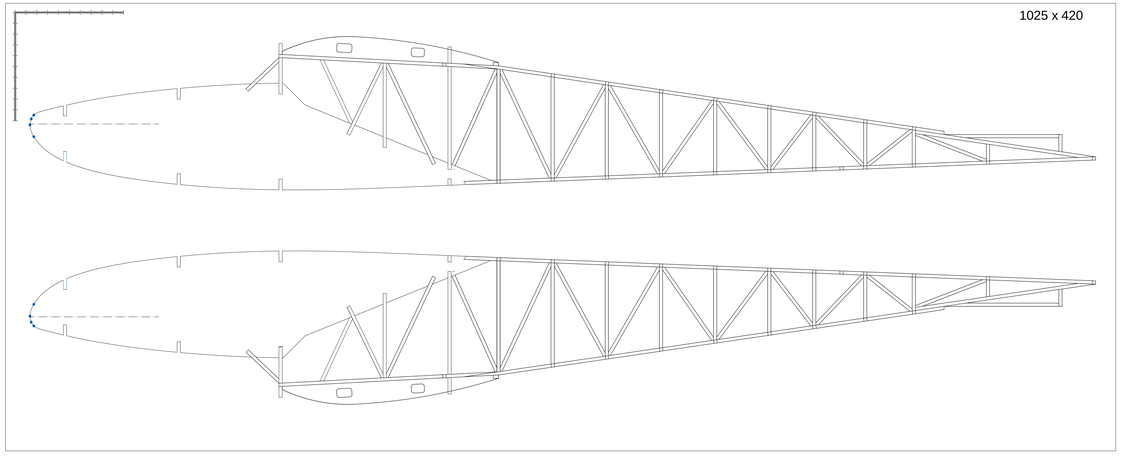
1025 x 420

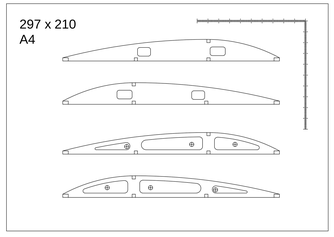
297 x 210
A4

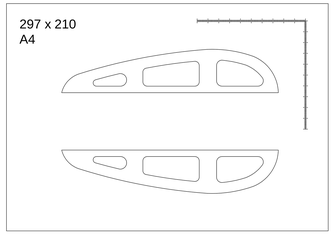
297 x 210
A4

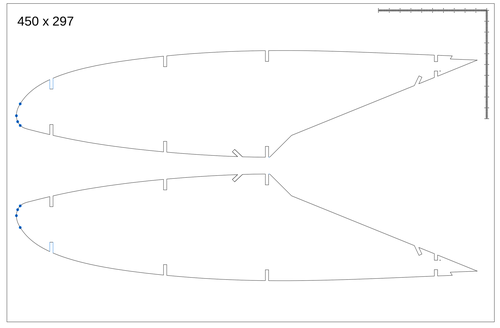
450 x 297

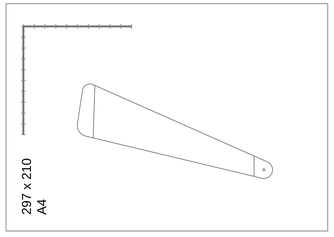
297 x 210
A4

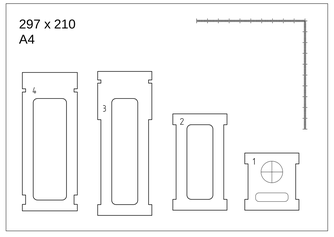
297 x 210
A4
4
3
2
1