HEGI MODELLBAU BAUPLAN B - 3250 Elektra

Achtung!
Eventuelle Unstimmigkeiten zwischen Bauplan und Bauteil, besonders bei Einschnitten für die Rippen in den Rasen- und Endleisten sowie bei gestanzten Rumpfseitenteilen, sind auf die unvermeidbaren Längen- und Breitenveränderungen des Papiers, bedingt durch Schwankungen der Luftfeuchtigkeit und Temperatur, zurückzuführen. Diese Differenzen sind für den weiteren Zusammenbau belanglos und müssen gegebenenfalls vermittelt werden.

Die gewerbsmäßige Herstellung des Modells wird strafrechtlich verfolgt.

Nachdruck verboten
Imprimé en Allemagne
Printed in Germany

HEGI MODELLBAU

Rumpf-Seitenansicht ohne Seitenbeplankung gezeichnet.

Hier Öffnung anbringen.

Hier einschneiden

10 Seitenbeplankung

Einstellwinkel 4,5°

1 Sperrholz

2×5 Zellen

NC Akku

Alle nicht fest eingebauten RC Geräte mit Styropor oder Schaumstoff gegen verschieben sichern.

Empf. AKKU

2 Sperrholz

Einstellwinkel 0°

Schnitt: E-F

11 Seitenbeplankung

28 Servo

Empfänger und Elektronikschalter

Bei dem Anschluß des Vorflügels auf richtige Funktion achten.
Höhenruder = Einstellwinkel größer
Tiefenruder = Einstellwinkel kleiner

Hier Schäftstellen

Schäftstelle

Seitenzug und Motorsturz = 0°
Motorträger für Verbrennungsmotoren, siehe Bauanleitung.

Deckel aus Beplankung 31 herstellen

Deckel für Akku-Raum

31 + 39

Am Deckel unter Teil 44 eine entsprechend große Öffnung anbringen.

Schnitt: N-M

Ecken abrunden

Schnitt: A-B

Schnitt: O-P

Formklotz entsprechend der Rumpfkontur verschleifen.

Rumpf-Draufsicht ohne obere Beplankung gezeichnet

NC Akku

Empf. Akku

Servo

Empfänger

Elektronikschalter

Motor RS 550 S Best.Nr. B-5553

Luftschraube 8×4 Best.Nr. Z-9104
Luftschraubenmitnehmer Best.Nr. Z-9125
Spinner Best.Nr. Z-9403-05

Schnitt: I-J

Rechter Vorflügel ohne obere Beplankung gezeichnet.

114 oben
115 unten

108 oben

101 unten

78 oben
83 unten

80 oben
85 unten

Bowdenzugrohr vor dem Einbau etwas vorbiegen.

46 unten
57 oben

79 oben
84 unten

81 oben
86 unten

Schnitt: K-L

Abrunden

Abb.1

Holmausschnitt

Füßchen erst nach Abnahme vom Baubrett abtrennen.

Um Spannungen in den Holmen zu vermeiden, sollten die Holmausschnitte entsprechend der Pfeilung nachgearbeitet werden. Siehe vergrößerten Holmausschnitt.

Alle Kanten abrunden

Ohne Beplankung gezeichnet.

Beplankung 100

Winglet mit Unterseite von Rippe 56 bündig verleimen.

Schnitt: C-D

Rechte Tragfläche ohne obere Beplankung gezeichnet.

Querruder ca. 3,5° nach oben anstellen.

Schnitt: G-H

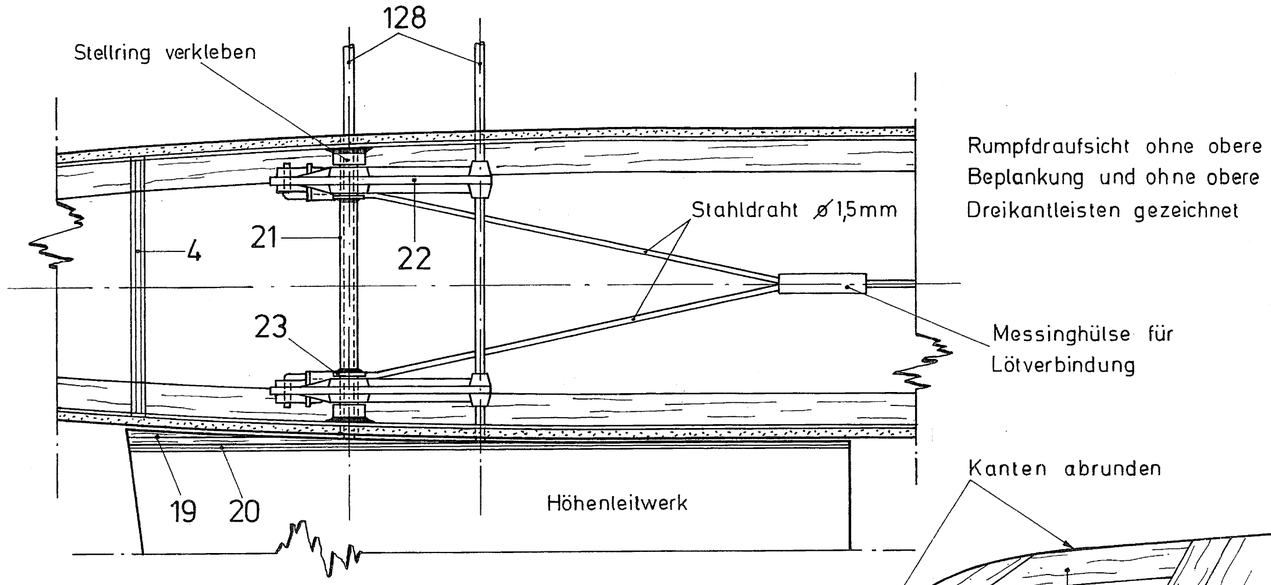

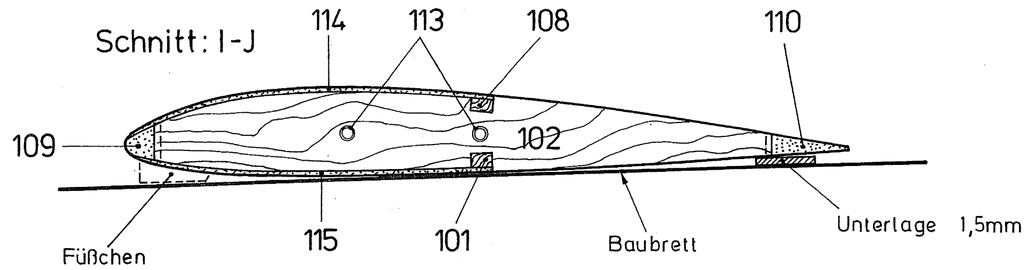

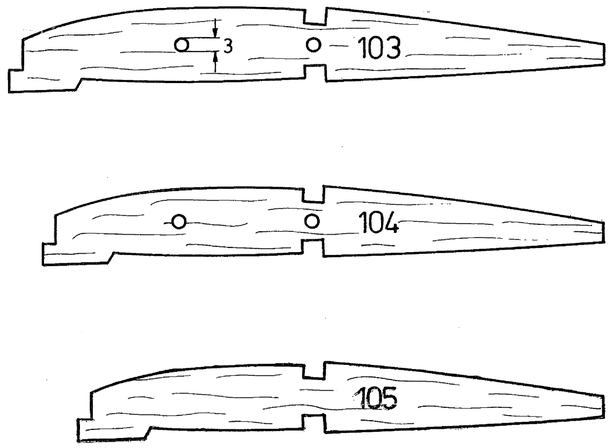

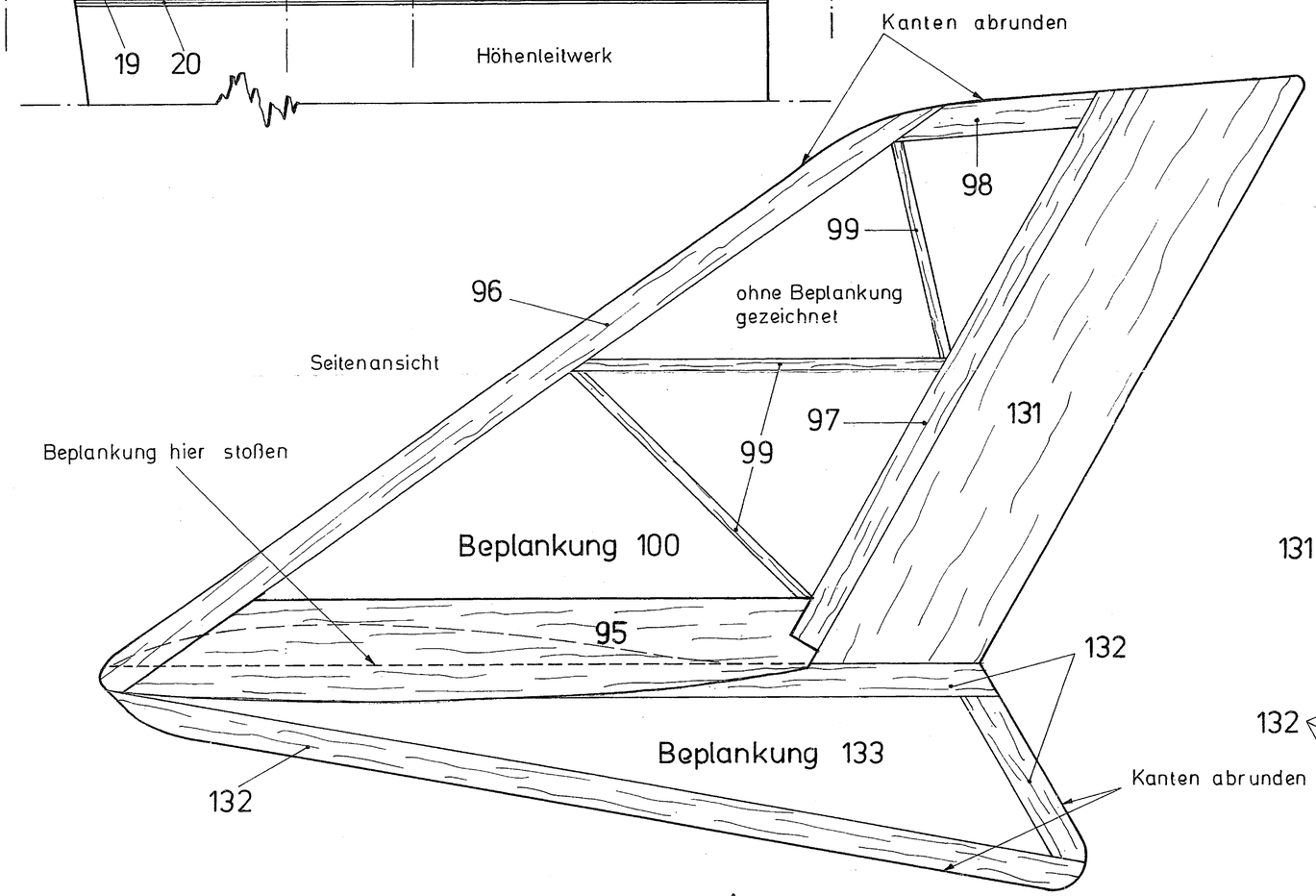

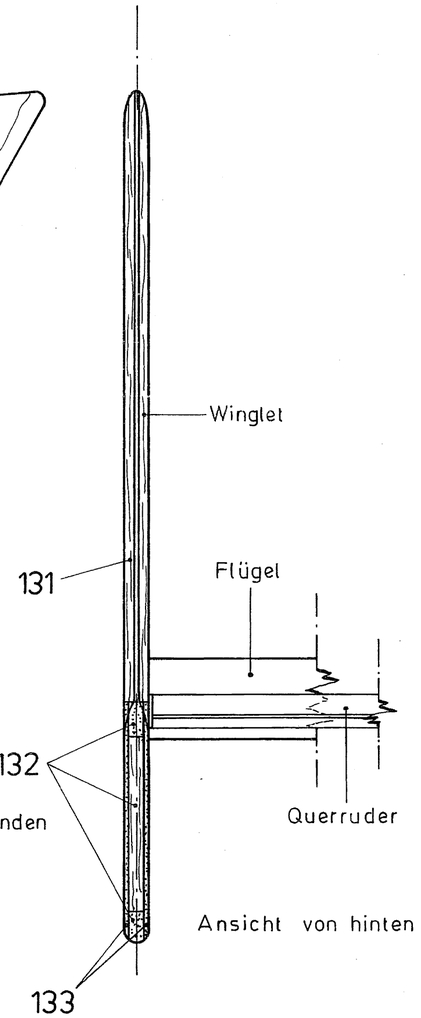

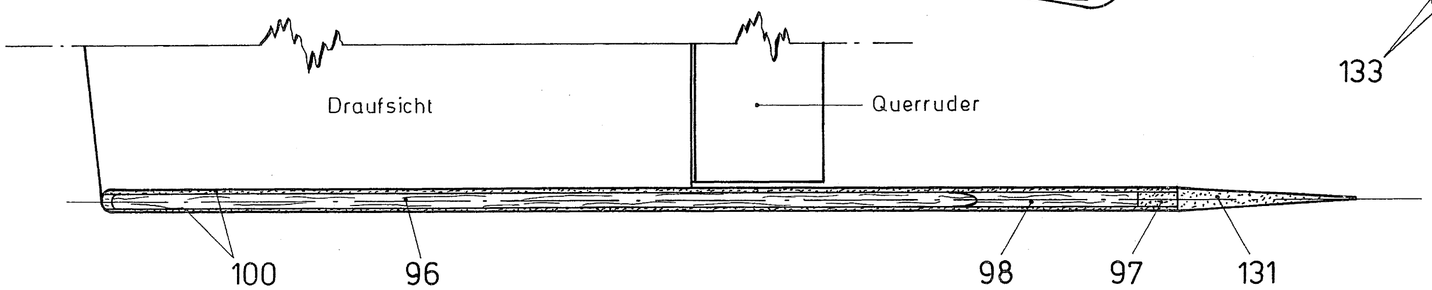

Zusatz für B-3250 „Elektra"

HEGI MODELLBAU

B-3250 „Elektra"

Die gewerbsmäßige Herstellung des Modells wird strafrechtlich verfolgt.

Nachdruck verboten
Imprimé en Allemagne
Printed in Germany
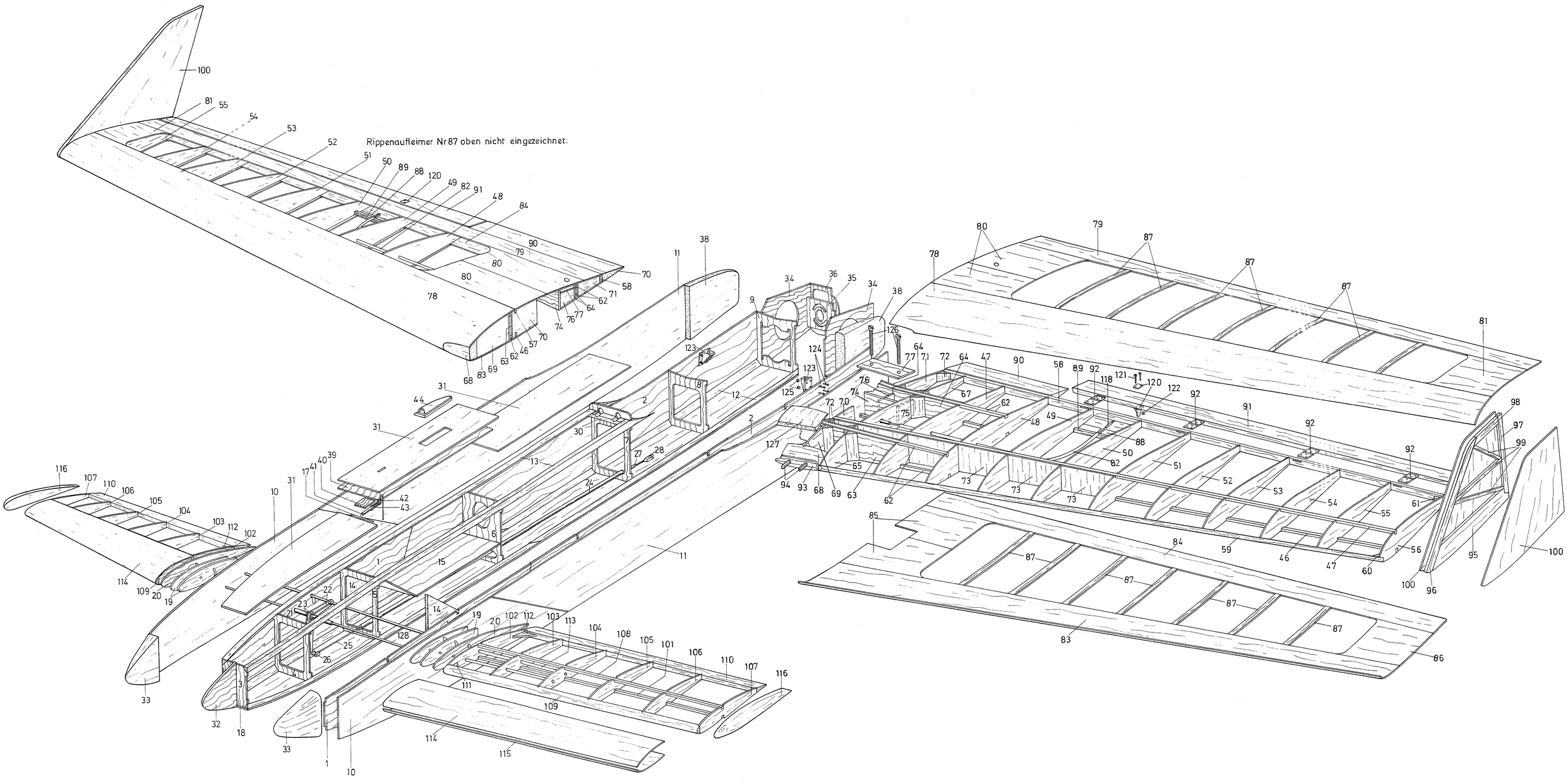
HEGI MODELLBAU